ŚWIETLICA WIEJSKA W OKALEWKU
INSTALACJA C.O. I GAZOWA
Schemat instalacji zbiornikowej

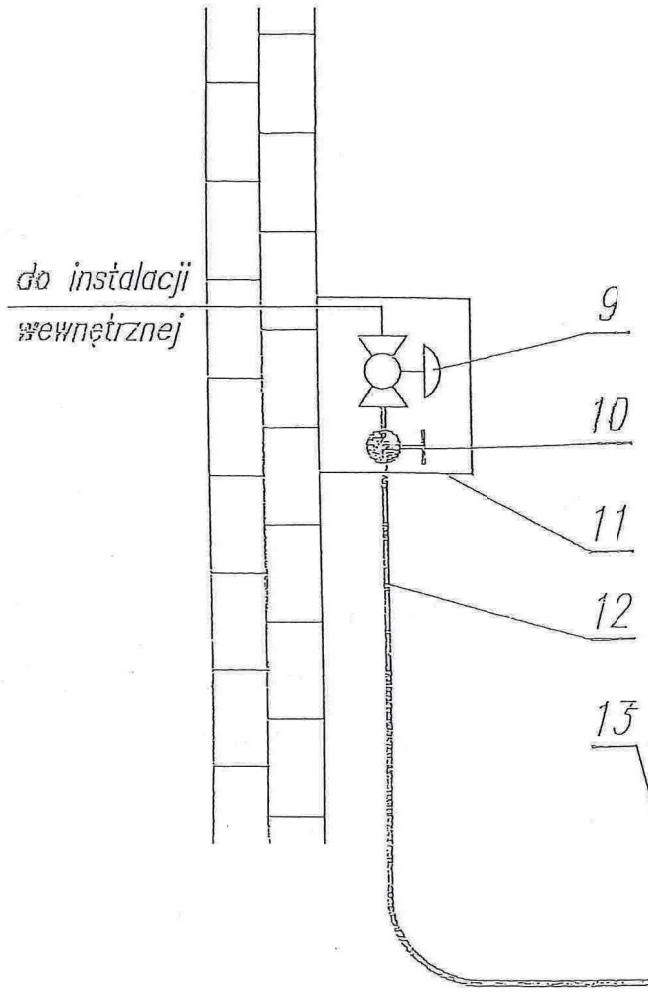

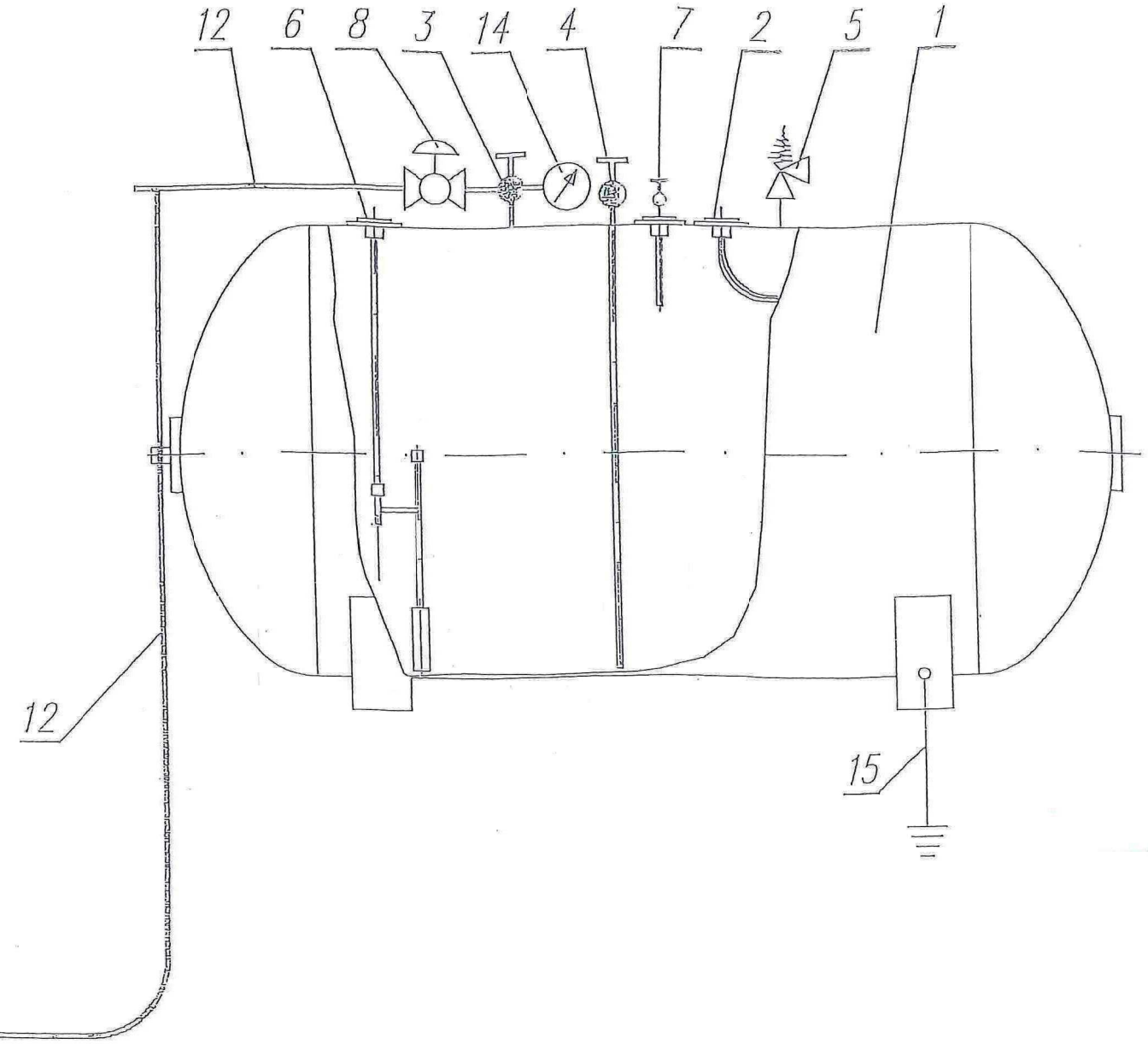

L.p.	Wyszczególnienie	Ilość	Materiał	Norma	Uwagi
15	Przewód uziemienia		bednarka. stal.	PN-89/E-05003/03	
14	Manometr	1			wyposaż. zbiornika
13	Rura PE DN25		polietylen	SDR 11	
12	Rura DN20		stal ocynk.	PN-80/H-74219	
11	Szafka gazowa	1	blacha stalowa	typowa Gaspol	
10	Zawór odcinający kulowy DN20	1	pol. gwintow.	np. VALVEX	
9	Zestaw redukcyjny II stopnia	1		np. CALOR	
8	Zestaw redukcyjny I stopnia	1		np. CALOR	
7	Wskaźnik max napełnienia	1			wyposaż. zbiornika
6	Poziomowskaz	1			wyposaż. zbiornika
5	Zawór bezpieczeństwa	1			wyposaż. zbiornika
4	Zawór poboru fazy ciekłej	1			wyposaż. zbiornika
3	Zawór poboru fazy gazowej	1			wyposaż. zbiornika
2	Zawór napełniania	1			wyposaż. zbiornika
1	Zbiornik 2700L	1	stal	np Chemet	

INEKO
PRACOWNIA INWESTYCYJNO–PROJEKTOWA "INEKO" JERZY KUJAWSKI
14–200 ILAWA, ul. Ostródzka 53, telefax 0–89/648–71–51, tel. 0–89/648–76–41
http://www.ineko.pl, e–mail: biuro@ineko.pl

NAZWA ZAMIERZENIA BUDOWLANEGO: INSTALACJA GAZOWA W BUDYNKU ŚWIETLICY WIEJSKIEJ W OKALEWKU

OBIEKT: ŚWIETLICA WIEJSKA Z ODDZIAŁEM OSP W OKALEWKU

ADRES OBIEKTU: Okalewko, dz. nr 234/1 i 234/3, obręb Okalewko, gmina Świedziebnia, powiat brodnicki, woj. kujawsko–pomorskie

INWESTOR: Gmina Świedziebnia, Świedziebnia 92A, 87–335 Świedziebnia

NAZWA ELEMENTU PROJEKTU BUDOWLANEGO: PROJEKT TECHNICZNY

DATA: 15.11.2021r.

RYSUNEK DOTYCZY: Świetlica wiejska z oddziałem OSP w Okalewku

TYTUŁ RYS.: Schemat instalacji zbiornikowej

PROJEKTOWAŁ: branża sanitarna	inż. Jerzy Kujawski Upr. nr: 74/92/OL, 479/94/OL 220/82/OL, 79/92/OL		PODZIAŁKA: –
SPRAWDZIŁ: branża sanitarna	mgr inż. Olaf Kujawski Upr. nr: WAM/0001/PWOS/09		BRANŻA: sanitarna
OPRACOWAŁ:	inż. Katarzyna Małkowska Upr. nr: –		NR RYSUNKU: TECH.–3

Dokumentacja chroniona Prawem Autorskim Dz. U. Nr. 24, poz. 83 z 23.02.1994 r.
WSZELKIE ZMIANY, POWIELANIE, UDOSTĘPNIANIE OSOBOM TRZECIM BEZ ZGODY AUTORÓW ZABRONIONE